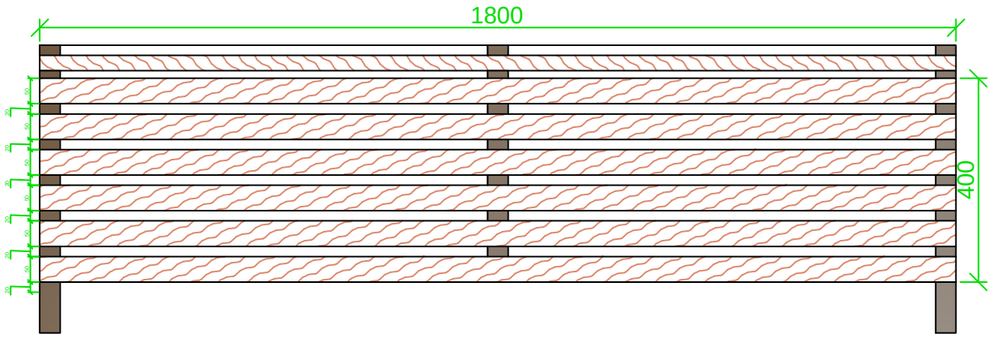

Նստարանի հենակի տեսքը

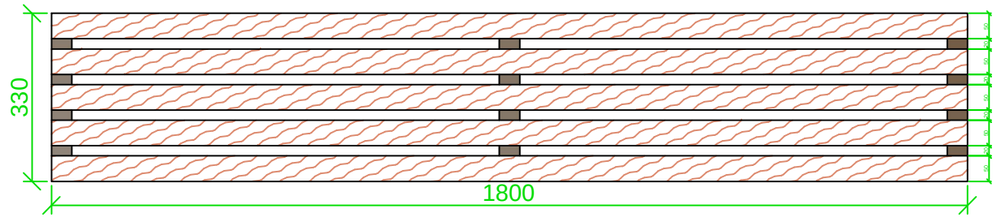

Հենակի մետաղական կարկաս

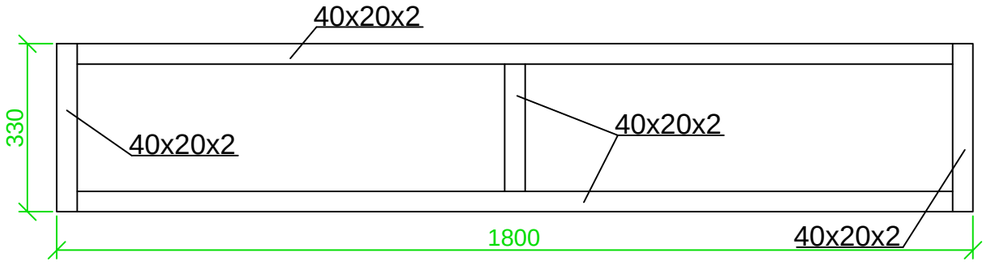

Նստատեղի մետաղական կարկաս

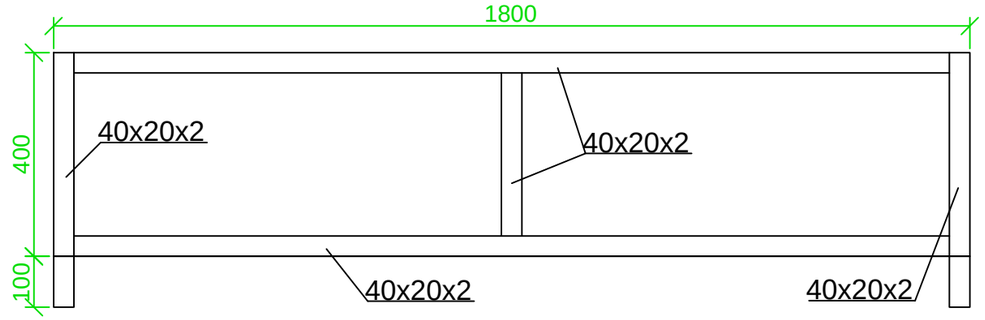

հ/հ	ԷԼԵՄԵՆՏԻ ԱՆՎԱՆՈՒՄԸ	ԵՐԿԱՐՈՒԹ. /մմ/	ՔԱՆԱԿԸ /հատ/	ԸՆԴ. ԵՐԿԱՐՈՒԹ. /մ/	ՔԱՇԸ /կգ/
	ԱՂԲԱՄԱՆ (0.30x0.30x0.60 մ) 10 հատ				
1.	Պողպ. ուղղ. խող. 40x20x2մմ	1600	1.0	1.6	2.8
2.	Պողպ. թիթեղ. 2մմ		0.55 մ^2		8.6
3.	Պողպ. տաշ. հեծ. N10, լ=0.5մ	500	1	0.50	5.00
4.	Պողպ. ուղղ. խող. 15x15x1.25մմ	300	4.0	1.2	0.64
5.	Պողպ. մասերի ներկում 2 անգամ		2.0 մ^2		
6.	Հիմքերի բետոնացում Բ15 բետոնով		0.18 մ^3		
7.	Խճի տոփանում հիմքերի տակ 70 մմ		0.04 մ^3		
8.	Հիմքերի համար խրամուղու քանդում		0.20 մ^3		
9.	Ավելորդ հողի տեղափոխում 15 կմ		0.20 մ^3		

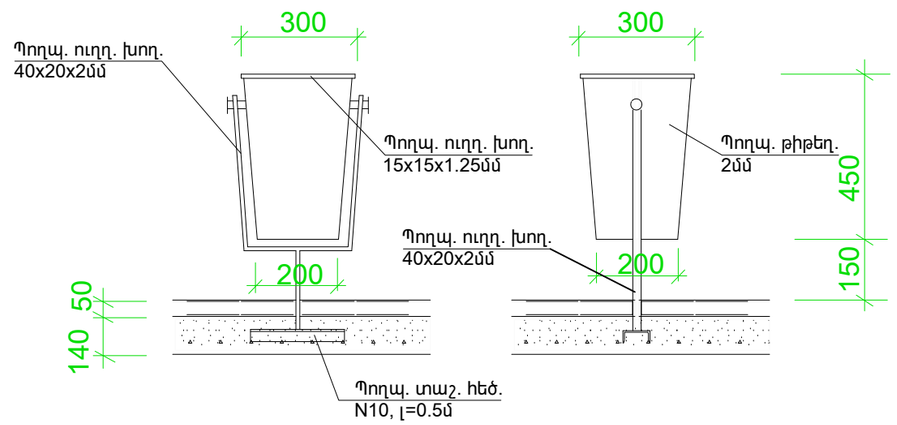

Չափ.մ.	Մաս.թ.	Թերթեր	փաստ.	ստոր.	ամսաթիվ	Պատվիրատու՝ Երևանի քաղաքի Նոր Նորք վարչական շրջան Պատվեր N ԵՔ-ՊԸԱՇՁԲ-14/59-2		
Ն.Գ.Ճ.		Ա. Եդիգարյան			Երևան քաղաքի Նոր-Նորք վարչական շրջանի 8-րդ զանգվածի Խաչքարին հարող տարածքի բարեկարգման աշխատանքային նախագիծ	էտապ	ԹԵՐԹ	ԹԵՐԹԵՐ
Նախագծեց		Ա. Եդիգարյան				ԱՆ	ճՇ-10	ճՇ-10
					Նստարան, աղբաման և աշխատանքային մասնագիր	<<Սուֆետ>> ՍՊԸ		